Ten dokument jest wyłączną własnością DOMAX Sp. z o.o. Nie może być kopiowany w całości, ani w części bez pisemnej zgody DOMAX Sp. z o.o. Jego zawartość nie może być udostępniana osobą trzecim, ani używana do nieautoryzowanych celów. Naruszenia będą ścigane.

Rew.	Opis	Data	Zmienił	Zatwierdził

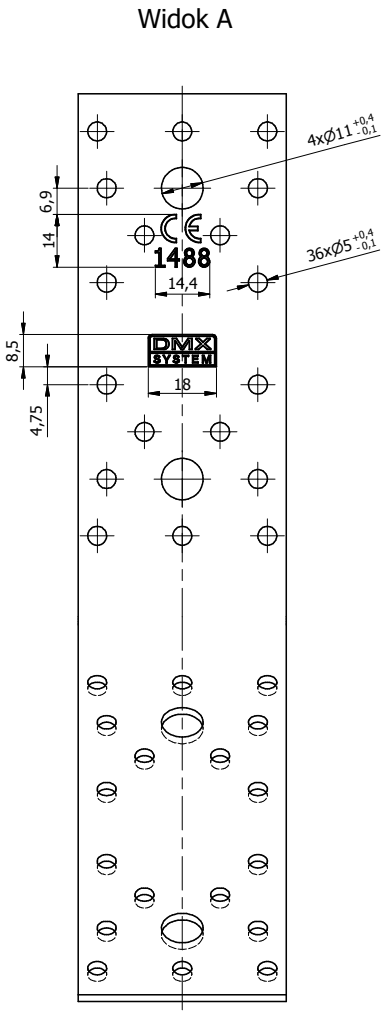

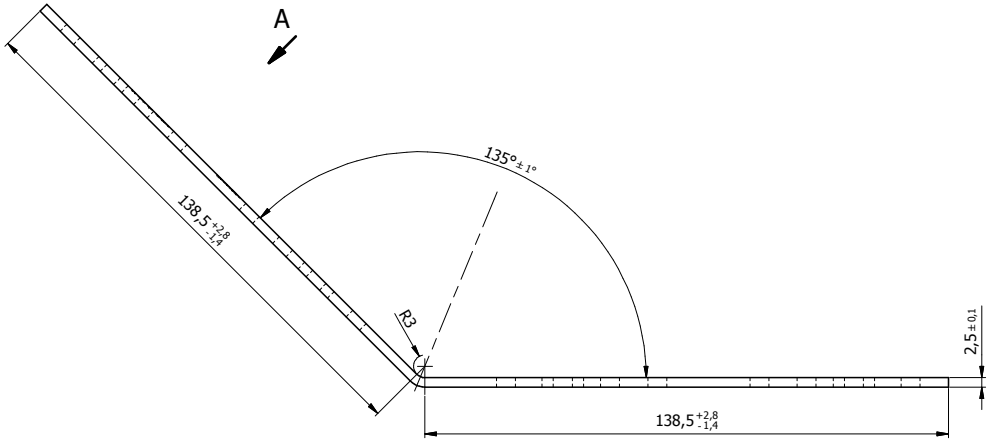

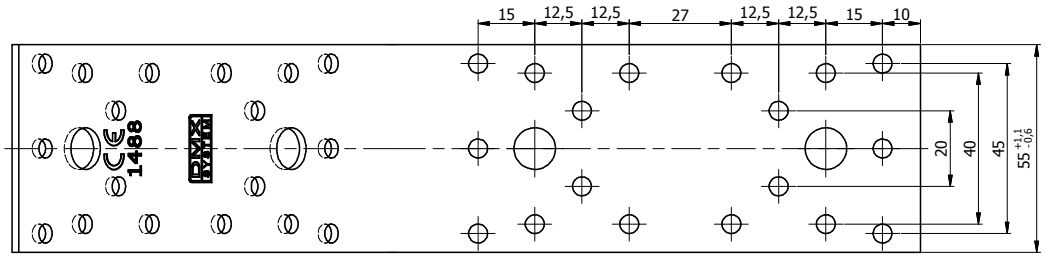

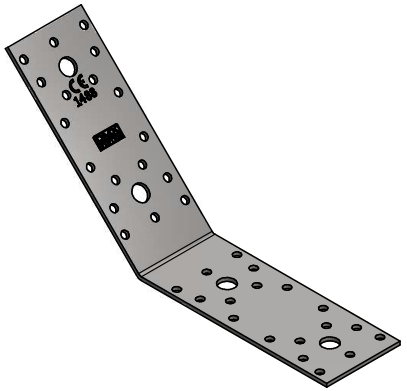

Uwagi:
1. Tolerancje ogólne PN-EN 22768 mK
2. Zabezpieczenie antykorozyjne - ocynk ogniowy Z275.
3. Cechy nabijać na głębokość 0,1 [mm].
4. Szczegółowe wymiary cech wg S-DMX03 oraz S-CE.
5. Dopuszcza się wykonanie bez nabitych cech.

Poz.	Detal	Ilość	Opis	Materiał	Pow. [dm2]	Waga [kg]
	Blacha	1	x2,5-280x55 (LP 4)	DX51D	3,21	0,281

Projektował: K. Rytlewski	Sprawdził	Zatwierdził	Skala 1:2
Kreślił: K. Rytlewski			
Index: 4086	Data: 10.07.2017		Arkusz 1/1
domax DOMAX Sp. z o.o.	Kątownik KLR 6		
	KLR 6		Rewizja